BEBAUUNGSPLAN
„ALTER SPORTPLATZ"
GEMEINDE GARS AM INN
LANDKREIS MÜHLDORF AM INN

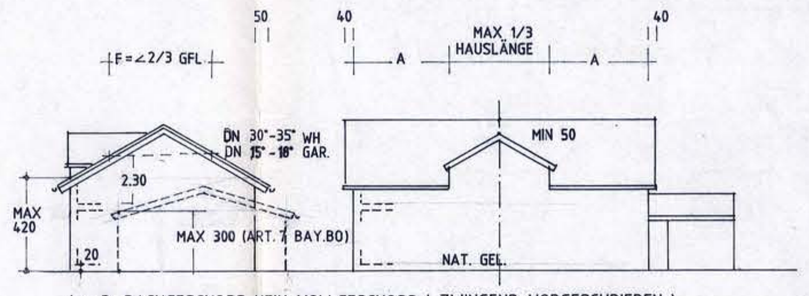

I + D: DACHGESCHOSS KEIN VOLLGESCHOSS (ZWINGEND VORGESCHRIEBEN)
PARZELLEN 5, 6, 7, 9, 12, 13, 14

MAX 9,5 — MAX 13,5 — 4

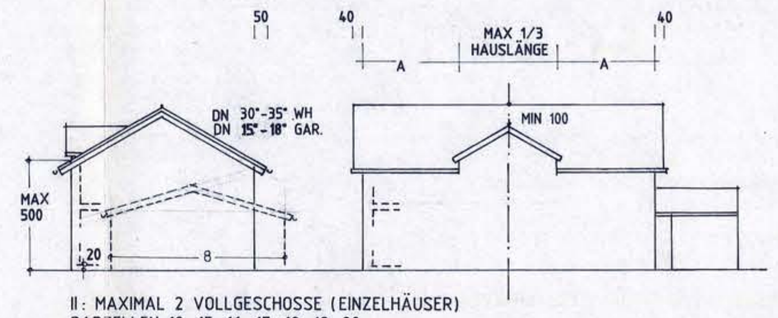

II: MAXIMAL 2 VOLLGESCHOSSE (EINZELHÄUSER)
PARZELLEN 10, 15, 16, 17, 18, 19, 20

MAX 9,5 — MAX 13,5 — 4

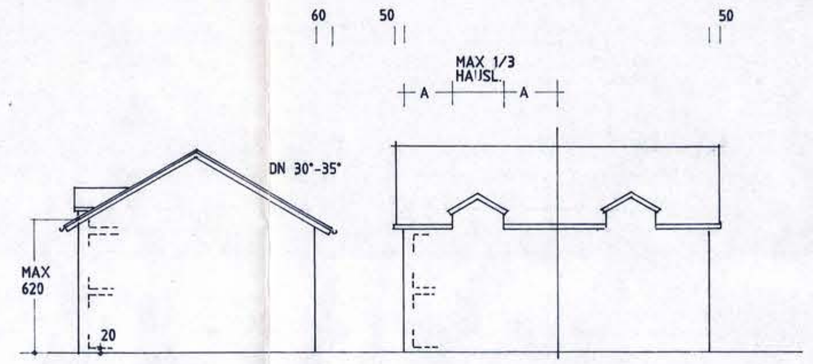

II: 2 VOLLGESCHOSSE (DOPPELHÄUSER)
PARZELLEN: 1, 2, 3, 4
SCHEMATISCHE GEBÄUDEDARSTELLUNG BEI DACHNEIGUNG DN 30°. BEI ANDEREN DACHNEIGUNGEN ENTSPRECHENDE ÄNDERUNGEN VORNEHMEN.

MAX 11 — MAX 7

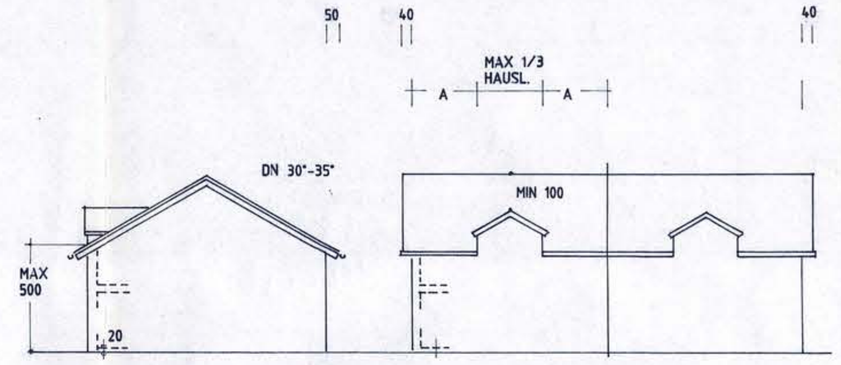

II: MAXIMAL 2 VOLLGESCHOSSE (DOPPELHÄUSER)
PARZELLEN: 8, 11

MAX 11 — MAX 9

LAGEPLAN M = 1 : 1000

NORD

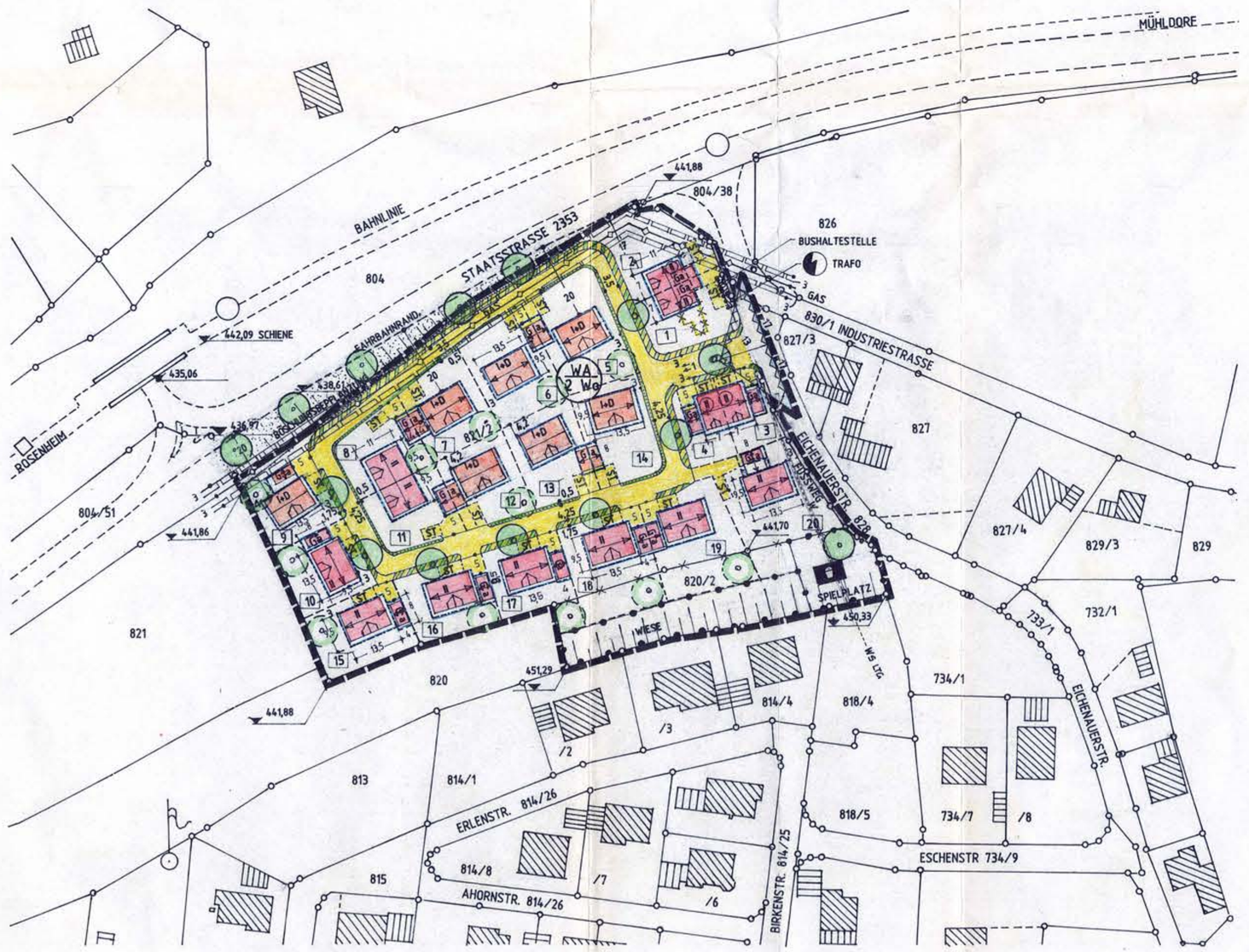

ERLÄUTERUNG DER PLANZEICHEN

	GRENZE DES RÄUMLICHEN GELTUNGSBEREICHES
821/2 - 820/2	FLURNUMMERN IM GELTUNGSBEREICH
WA 2 Wo	ALLGEMEINES WOHNGEBIET, HÖCHSTENS 2 WOHNUNGEN ZULÄSSIG
II	ZWINGEND 2 VOLLGESCHOSSE — WANDHÖHE 6,20 m max.
II	MAXIMAL 2 VOLLGESCHOSSE — WANDHÖHE 5,00 m max.
I + D	1 VOLLGESCHOSS (DACHGESCH. KEIN VOLLG.) — WANDHÖHE 4,20 m max.
GFZ / GRZ	GESCHOSSFLÄCHENZAHL / GRUNDFLÄCHENZAHL — GRZ 0,4 { II / II } GFZ 0,6; 0,4 I + D 0,4
ST	STELLPLATZ MIT WASSERDURCHLÄSSIGEM BELAG
	BAUGRENZE
3 - 5 - 0,5	MASSE, ANG. IN METERN
	VORGESCHRIEBENE FIRSTRICHTUNG
1,75 / 4,25 (3,5) / 0,5	STRASSENBEGRENZUNGSLINIE MEHRZWECKSTREIFEN ERSCHLIESSUNGSSTRASSE GRANIT-DREIZEILERMULDE STRASSENBEGRENZUNGSLINIE
	SICHTDREIECK (ANGEG. SCHENKELLÄNGE IN METERN)
1 - 20	PARZELLEN - NUMMERN
Z.B 441,88	HÖHENANGABE BEZOGEN AUF NN
	ABGRENZUNG UNTERSCHIEDLICHER NUTZUNG
9,5 m / 10,5 (7,0) m	SCHEMA FÜR GEPLANTE GEBÄUDE WOHNHAUS UND GARAGE, MIT ANGABE DER GESCHOSSE
	BESTEHENDE HAUPTGEBÄUDE
	BESTEHENDE NEBENGEBÄUDE
	ABZUBRECHENDE GEBÄUDE
	BESTEHENDE GRUNDSTÜCKSGRENZE
	AUFZUHEBENDE GRUNDSTÜCKSGRENZE
	VORGESCHLAGENE GRUNDSTÜCKSGRENZE
	BAUM IM MEHRZWECKSTREIFEN (DURCH HOCHBORDE GESCHÜTZT) BEPFLANZUNG DER BAUMSCHEIBEN)
	BAUM AUF PRIV. GRUNDSTÜCK
GAS	GASLEITUNG
	FLÄCHE MIT GRUNDDIENSTBARKEIT (SCHUTZSTREIFEN FÜR GASLEITUNG)
	BÖSCHUNG
	SPIELPLATZ (FÜR KLEINKINDER)
	BEGRÜNUNG ENTLANG DER STAATSSTRASSE 2353 IN ABSPRACHE MIT DEM STRASSENBAUAMT
	TRAFOSTATION

DIESE PLANZEICHEN GELTEN IN VERBINDUNG MIT DEN FESTSETZUNGEN ZUM BEBAUUNGSPLAN

VERFAHREN

A. DER GEMEINDERAT DER MARKTGEMEINDE GARS AM INN HAT IN DER SITZUNG VOM 01. FEB. 1995 DIE AUFSTELLUNG DES BEBAUUNGSPLANES BESCHLOSSEN. DER AUFSTELLUNGSBESCHLUSS WURDE AM 09. FEB. 1995 ORTSÜBLICH BEKANNTGEGEBEN. (§ 2 ABS. 1 BauGB).

GARS AM INN, DEN 28. AUG. 1995

GEORG OTTER
1. BÜRGERMEISTER

B. DER ENTWURF DES BEBAUUNGSPLANES IN DER FASSUNG V. 02. FEB. 1995 WURDE MIT DER BEGRÜNDUNG GEMÄSS § 3 ABS. 2 BauGB IN DER ZEIT VOM 16. FEB. 1995 BIS 16. APR. 1995 ÖFFENTLICH AUSGELEGT.

GARS AM INN, DEN 28. AUG. 1995

GEORG OTTER
1. BÜRGERMEISTER

C. DIE MARKTGEMEINDE GARS AM INN HAT MIT BESCHLUSS DES GEMEINDERATES VOM 18. JULI 1995 DEN BEBAUUNGSPLAN GEMÄSS § 10 BauGB IN DER FASSUNG VOM 25. APR. 1995 ALS SATZUNG BESCHLOSSEN.

GARS AM INN, DEN 28. AUG. 1995

GEORG OTTER
1. BÜRGERMEISTER

D. DEM LANDRATSAMT MÜHLDORF AM INN WURDE DER BEBAUUNGSPLAN GEMÄSS § 11 ABS. 1 BauGB ZUR GENEHMIGUNG VORGELEGT. MIT BESCHEID VOM 04.10.1995, AZ.: 61-610/2 Ga 38/14 m WURDE DIE GENEHMIGUNG ERTEILT.

MÜHLDORF AM INN, DEN 20. 11. 95

RAMBOLD
LANDRAT

E. Die Bekanntmachung der Genehmigung erfolgte am 18. Oktober 1995. gemäß § 12 BauGB. Der Bebauungsplan wird seit diesem Tag zu den üblichen Dienststunden im Rathaus der Marktgemeinde Gars a. Inn zu jedermanns Einsicht bereit gehalten und über dem Inhalt wird auf Verlangen Auskunft erteilt. Der Bebauungsplan tritt damit in Kraft. Auf die Rechtsfolgen des § 44 Abs. 3, Satz 1 und 2, sowie Absatz 4 und § 215 Abs. 1 BauGB ist hingewiesen worden.

Gars a. Inn, den 06. November 1995

Otter, Erster Bürgermeister

GEMEINDE GARS AM INN

BEBAUUNGSPLAN "ALTER SPORTPLATZ"

MASZSTAB = 1 : 1000

RECHTSWIRKSAM AB : 18. OKT. 1995

PLANUNG : GEORG A. HAJEK
ARCHITEKT
TANNENSTRASSE 2
83536 GARS-HAIDEN
TEL.: 08073/575

DATUM : 02.02.1995

GEÄNDERT : 09.05.1995 GEM. BESCHL. V. 25.04.1995
25.07.1995 GEM. BESCHL. V. 18.07.1995